elmer by ayor

Fabrication | Livré monté | Fermeture progressive | Ouverture totale

MEUBLE SUSP DUBAÏ AVEC MIROIR LED ATHENES - LARG 120 CM - FINITION : VERT MENTHE







GARANTIE 2 ANS

Découvrez la nouvelle gamme de meubles DUBAÏ avec un plan vasque en céramique blanche, alliant classe et sobriété. Associé avec le miroir éclairant ATHÈNES, doté d'un éclairage ajustable en luminosité et en couleur, ainsi que d'une fonction anti-buée intégrée.

DESCRIPTION	Meuble DUBAÏ à suspendre, finition Vert Menthe. - 2 tiroirs à ouverture totale et fermeture amortie. - Plan céramique blanche, simple vasque intégrée avec trop plein. - Dimensions : Longueur : 120 cm x Profondeur : 47 cm x Hauteur : 52 cm. - Corps de meuble avec vide sanitaire. - Structure du caisson (façade et corps) en panneaux de mélaminé revêtu Vert Menthe, épaisseur : 16 mm. - Poignées en aluminium chromé. - Miroir LED ATHENES avec bords arrondis effet givré. - 1 bouton ON/OFF avec variateur d'intensité & de lumière (blanche, froide, chaude) et 1 bouton fonction antibuée. - Livré pré-monté, Robinetterie, visserie de fixation murale et vidage à commander séparément. - Fabrication européenne. - Ecotaxe en sus. - Retrouvez les conditions de la garantie dans la fiche produit.
CARACTÉRISTIQUES	Meuble fabriqué à partir de panneaux de particules mélaminés conformes à la norme EN 14322, adaptés à un usage intérieur en milieu sec (équivalent usage P2). Grâce à son niveau d'émission ultra-faible de formaldéhyde (≤0,05ppm), le classement E05 garantit une meilleure qualité de l'air intérieur et positionne ce meuble parmi les standards européens les plus exigeants.
COMPATIBILITÉ	Veiller à l'encombrement nécessaire au montage et à la pose du meuble.

Réf.	Gencod
402112035	3540730070418

Vert

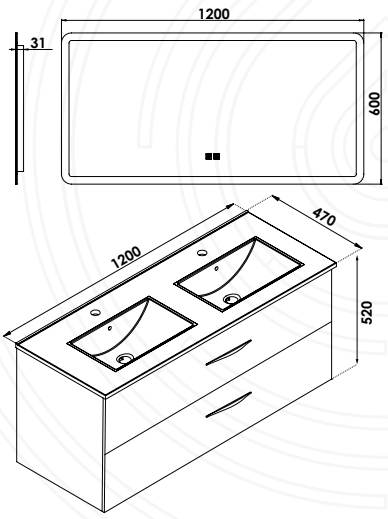

21/11/26